Přeloženo z angličtina do čeština - www.onlinedoctranslator.com

Dálkový ovladač Shelly BLU ZB

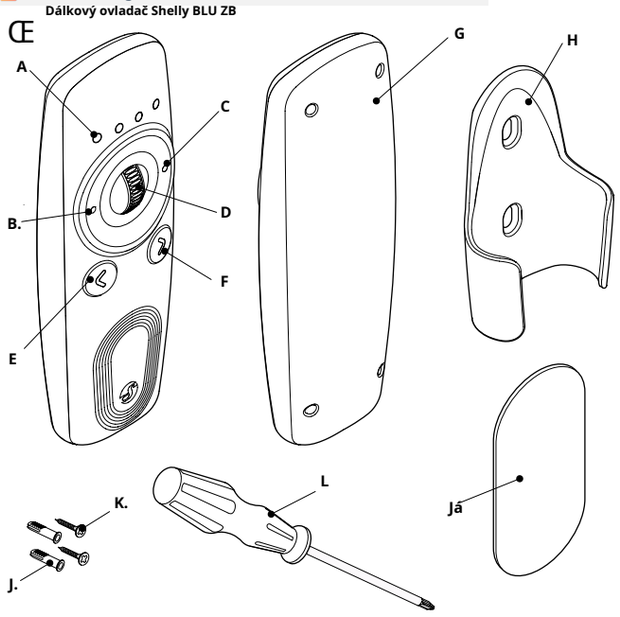

angličtina

Přehled zařízení

- **Odpověď:**LED indikátory kanálů
- **B:**Tlačítko pro vyzvánění (vlevo)
- **C:**Tlačítko pro vyzvánění (vpravo)
- **D:**Rolovací kolečko
- **E:**Navigační tlačítko (vlevo)
- **F:**Navigační tlačítko (vpravo)
- **G:**Zadní kryt
- **V:**Nástěnný držák
- **Já:**Oboustranná lepicí páska
- **J:**2x hmoždinky
- **K:**2x šrouby
- **L:**Šroubovák

Italština

Panoramatický pohled na zařízení

- **Odpověď:**LED indikátory kanálů
- **B:**Pulsante ad anello (a sinistra)
- **C:**Pulsante ad anello (na desce)
- **D:**Rotella di scorrimento
- **E:**Pulsante di navigazione (a sinistra)
- **F:**Pulsante di navigazione (destra)
- **G:**Retrocopertina
- **V:**Podpora rodičů
- **Já:**Nastro biadesivo
- **J:**2x klepnutí na zeď
- **K:**2x viti
- **L:**Cacciavite

Deutsch

Pohled na zařízení

- **Odpověď:**LED ukazatele kanálů
- **B:**Ring-Taste (odkazy)
- **C:**Ring-Taste (pravá)
- **D:**Scrollrad
- **E:**Navigační styl (odkazy)
- **F:**Navigační klávesy (pravé)
- **G:**Zadní krytina
- **V:**Zavěšení chodníku
- **Já:**Dvojitý klebeband
- **J:**2x Zední dvířka
- **K:**2x Šrouby
- **L:**Šroubovák

Portugalština

Celkový pohled na zařízení

- **Odpověď:**LED indikátory kanálu
- **B:**Tlačítko kroužku (na ráfku)
- **C:**Tlačítko kroužku (přímo)
- **D:**Roda de deslocamento
- **E:**Botão de navegação (esquerda)
- **F:**Botão de navegação (direita)
- **G:**Capa traseira
- **V:**Podpora parede
- **Já:**Dvojité lepidlo
- **J:**2x buchas de parede
- **K:**2x parafusos
- **L:**Chave de fendas

Ž

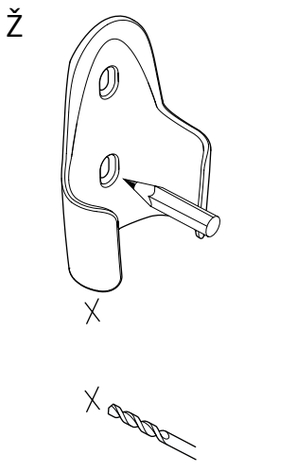

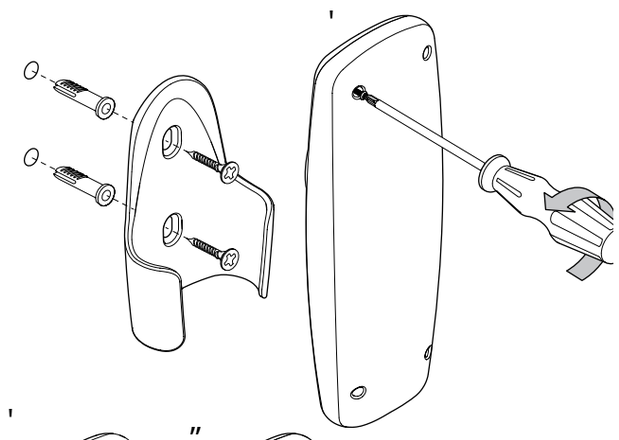

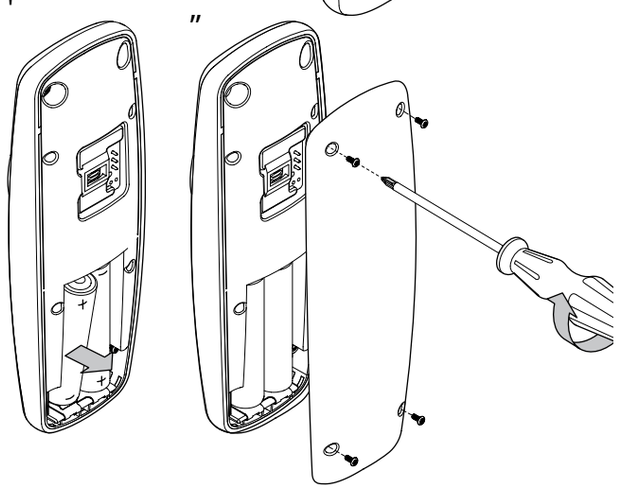

angličtina

Uživatelská a bezpečnostní příručka

Dálkový ovladač Shelly BLU ZB

Dálkové ovládání na baterie pro ovládání chytré domácnosti přes Bluetooth nebo Zigbee.

V tomto dokumentu označováno jako „zařízení"

⚠ *Tato značka označuje bezpečnostní informace.*

ⓘ *Toto znaménko označuje důležitou poznámku.*

Bezpečnostní informace

Pro bezpečné a správné používání si přečtěte tuto příručku a veškeré další dokumenty dodané s tímto produktem. Uschovejte si je pro budoucí použití. Nedodržení instalačních postupů může vést k poruše, ohrožení zdraví a života, porušení zákona a/nebo odmítnutí právních a obchodních záruk (pokud existují). Společnost Shelly Europe Ltd. nenese odpovědnost za žádné ztráty nebo škody v případě nesprávné instalace nebo nesprávného provozu tohoto zařízení v důsledku nedodržení uživatelských a bezpečnostních pokynů v této příručce.

⚠**VAROVÁNÍ!***Baterie násilně nevybíjejte, nenabíjejte, nerozebírejte, nezahřívejte nad teplotu stanovenou výrobcem ani je nespalujte. Mohlo by dojít ke zranění v důsledku odvětrávání, úniku nebo výbuchu s následnými chemickými popáleninami.*

⚠**POZOR!***Nepoužívejte zařízení, pokud vykazuje jakékoli známky poškození nebo závady.*

⚠**POZOR!***Nepokoušejte se zařízení opravovat sami.*

⚠**POZOR!***Neponořujte ani nenechávejte zařízení v žádné kapalině.*

⚠**POZOR!***Zařízení se může bezdrátově připojit a ovládat elektrické obvody a spotřebiče. Postupujte opatrně! Nezodpovědné používání zařízení může vést k poruše, ohrožení vašeho života nebo porušení zákona.*

Popis produktu

Dálkový ovladač Shelly BLU ZB je zařízení napájené z baterie pro správu vaší chytré domácnosti přes Bluetooth nebo Zigbee. Nabízí čtyři kanály, intuitivní tlačítka, rolovací kolečko a ovládání gesty s akcelerometrem. Zařízení lze spárovat se zařízeními Shelly Pro, Plus, Gen3 a Gen4 pro ovládání relé, stmívačů, regulátorů krytů a dalších.

ⓘ *Zařízení je dodáváno s firmwarem nainstalovaným z výroby. Aby bylo zařízení aktuální a bezpečné, poskytuje společnost Shelly Europe Ltd. nejnovější aktualizace firmwaru zdarma. Aktualizace jsou přístupné prostřednictvím mobilní aplikace Shelly Smart Control. Instalace aktualizací firmwaru je odpovědností uživatele. Společnost Shelly Europe Ltd. nenese odpovědnost za žádnou neshodu Zařízení se smlouvou způsobenou tím, že uživatel včas nenainstaloval dostupné aktualizace.*

Pokyny k instalaci

Aktivujte baterie

Dálkový ovladač Shelly BLU ZB je dodáván s nainstalovanými bateriemi. Pro napájení zařízení odstraňte plastovou izolační záložku, jak je znázorněno na obr. 2. Pokud se však zařízení neaktivuje, může být nutné vložit nové baterie. Viz část Výměna baterií.

Namontujte nástěnný držák (volitelné)

1. Pomocí drážek na nástěnném držáku označte body pro vrtání. (Obr. 3)
2. Vyvrtejte otvory v označených bodech. (Obr. 4)
3. Vložte hmoždinky a poté upevněte nástěnný držák šrouby. (Obr. 5)

Přidání zařízení do Shelly Cloudu

Zařízení lze nastavit, ovládat a monitorovat prostřednictvím služby domácí automatizace Shelly Cloud. Ke službě máte přístup prostřednictvím aplikace Shelly Smart Control nebo webového prohlížeče na adrese https://control.shelly.cloud

ⓘ *Chytrý ovladač Shelly je volitelný. Toto zařízení lze používat samostatně nebo s jinými platformami domácí automatizace, které podporují protokol BTHome. Více informací naleznete na* http://bthome.io.

ⓘ *Pro použití zařízení s aplikací Shelly Smart Control potřebujete alespoň jedno trvale napájené zařízení Shelly Wi-Fi a Bluetooth (zařízení Pro, Plus, Gen3, Gen4 nebo novější), které během nastavení funguje jako Bluetooth brána.*

Než začnete, ujistěte se, že máte:

- Aktivní zařízení Shelly Plus nebo novější ve vašem účtu Shelly Smart Control.
- Aktivní připojení Bluetooth na vašem mobilním zařízení.

1. Chcete-li vstoupit do režimu párování Bluetooth, stiskněte 4krát rychle jedno z navigačních tlačítek (< nebo >) nebo jedno z tlačítek s prstencem (vlevo nebo vpravo). LED dioda bliká zleva doprava. Úspěšné párování je indikováno 5 pomalými bliknutími, když je zařízení v režimu párování.
2. Spusťte aplikaci Shelly Smart Control a poté vyberte (Přidat zařízení).
3. Dokončete nastavení podle pokynů v aplikaci. Více informací o dostupných charakteristikách Bluetooth naleznete v oficiální dokumentaci k Shelly API na adrese https://shelly-apidocs.shelly.cloud/

Uvedení Zigbee do provozu

Než začnete, ujistěte se, že máte koordinátor Zigbee připojený k internetu.

1. Pětkrát rychle stiskněte jedno z navigačních tlačítek (< nebo >) nebo jedním z tlačítek Ring (vlevo nebo vpravo). Zařízení přejde do režimu Zigbee inkluze, což je signalizováno blikáním všech LED diod zprava doleva. Úspěch je signalizován 5 pomalými bliknutími.
2. Dokončete nastavení podle pokynů koordinátora Zigbee.

Obnovení továrního nastavení

Obnovení továrního nastavení vymaže všechny párovací klíče a obnoví výchozí nastavení zařízení.

Zařízení můžete resetovat jedním z následujících způsobů:

- Stiskněte a podržte jedno z tlačítek s kroužkem (levé nebo pravé) po dobu alespoň 30 sekund. Úspěch je signalizován současným blikáním všech LED diod doprovázeným pípnutím.
- V aplikaci Shelly Smart Control přejděte do Nastavení > Obnovení továrního nastavení.

Výměna baterií

⚠**POZOR!***Vybité baterie vyjměte a ihned recyklujte nebo zlikvidujte v souladu s místními předpisy!*

⚠**POZOR!***Nevyhazujte baterie do domovního odpadu ani je nespalujte! Baterie mohou při nesprávné likvidaci uvolňovat nebezpečné sloučeniny nebo způsobit požár.*

⚠**POZOR!***Pokud zařízení nebudete delší dobu používat, vyjměte baterii. Pokud je stále nabitá, znovu ji použijte, nebo ji v případě vybití zlikvidujte v souladu s místními předpisy.*

⚠**POZOR!***Používejte zařízení pouze s bateriemi, které splňují všechny platné předpisy. Použití nevhodných baterií může způsobit poškození zařízení a požár.*

⚠**POZOR!***Ujistěte se, že jsou baterie vloženy správně podle polarity + a -.*

⚠**POZOR!***Používejte pouze 1,5V baterie typu AAA!*

⚠**POZOR!***Baterie mohou při nesprávné likvidaci uvolňovat nebezpečné sloučeniny nebo způsobit požár. Použité baterie vyjměte a ihned recyklujte nebo zlikvidujte v souladu s místními předpisy a uchovávejte mimo dosah dětí. Baterie NEVYHAZUJTE do domovního odpadu ani nespalujte.*

1. Odstraňte šrouby, které upevňují zadní kryt. (Obr. 6)
2. Sejměte zadní kryt a vyjměte vybité baterie (obr. 7).
3. Vložte nové baterie. Ujistěte se, že kladný a záporný pól baterií je správně zarovnán.
4. Nasaďte zadní kryt na místo.
5. Utáhněte šrouby. (Obr. 8)

Specifikace

Fyzikální

- Velikost (VxŠxH): 129x47x39 mm / 5,08x1,85x1,54 palce
- Hmotnost:
  - 63 g / 2,20 oz (bez baterií)
  - 85 g / 3,00 oz (s bateriemi)
- Barva skořápky:
  - Bílá
  - Černá

Environmentální

- Provozní teplota okolí: -20 °C až 40 °C / -5 °F až 105 °F
- Vlhkost: 30 % až 70 % relativní

vlhkosti **Elektrický**

- Napájení: Baterie
- Typ baterie: 2x 1,5 V AA
- Odhadovaná životnost baterie: cca 2 roky (v závislosti na použitých bateriích, používání zařízení a síle síťového připojení)

Senzory, měřiče

- Akcelerometr: Ano

Rádio

Bluetooth

- Protokol: 5 (LE)
- VF pásmo: 2402–2480 MHz
- Max. VF výkon: < 8 dBm

Zigbee

- Protokol: 802.15.4
- VF pásmo: 2405–2480 MHz
- Max. RF výkon: < 8 dBM

Odstraňování problémů

V případě problémů s instalací nebo provozem zařízení se podívejte na stránku znalostní báze: https://shelly.link/blu_remote_control

Prohlášení o shodě

Společnost Shelly Europe Ltd. tímto prohlašuje, že rádiové zařízení typu Shelly BLU Remote Control ZB je v souladu se směrnicí 2014/53/EU, 2014/30/EU a 2011/65/EU.

Úplné znění prohlášení EU o shodě je k dispozici na následující internetové adrese: https://shelly.link/blu_remote_control_DoC

Poznámky FCC

Prohlášení o vystavení rádiovým vlnám

Toto zařízení splňuje limity expozice záření stanovené FCC pro nekontrolované prostředí. Tento vysílač nesmí být umístěn ani provozován ve spojení s žádnou jinou anténou nebo vysílačem.

Varování FCC

Toto zařízení splňuje část 15 pravidel FCC. Provoz podléhá následujícím dvěma podmínkám:

(1) Toto zařízení nesmí způsobovat škodlivé rušení a

(2) Toto zařízení musí akceptovat jakékoli přijaté rušení, včetně rušení, které může způsobit nežádoucí provoz.

Poznámka: Toto zařízení bylo testováno a shledáno splňujícím limity pro digitální zařízení třídy B podle části 15 pravidel FCC. Tyto limity jsou navrženy tak, aby poskytovaly přiměřenou ochranu před škodlivým rušením v obytných instalacích. Toto zařízení generuje, využívá a může vyzařovat radiofrekvenční energii a pokud není instalováno a používáno v souladu s pokyny, může způsobit škodlivé rušení rádiové komunikace. Neexistuje však žádná záruka, že k rušení v konkrétní instalaci nedojde. Pokud toto zařízení způsobuje škodlivé rušení rádiového nebo televizního příjmu, což lze zjistit vypnutím a zapnutím zařízení, uživatel se vyzývá, aby se pokusil rušení odstranit jedním nebo více z následujících opatření:

- Změňte orientaci nebo umístění přijímací antény.
- Zvětšete vzdálenost mezi zařízením a přijímačem.
- Zapojte zařízení do zásuvky na jiném okruhu, než ke kterému je připojen přijímač.
- Požádejte o pomoc prodejce nebo zkušeného technika pro rádia/televize.

POZNÁMKA 2: Jakékoli změny nebo úpravy této jednotky, které nejsou výslovně schváleny stranou odpovědnou za shodu s předpisy, mohou vést ke ztrátě oprávnění uživatele k provozování zařízení.

Likvidace a recyklace

Nevyhazujte výrobek do domovního odpadu. Recyklujte výrobek, abyste zabránili poškození životního prostředí a zdraví a podpořili ochranu zdrojů. Výrobek zlikvidujte na příslušném sběrném místě na vlastní odpovědnost.

Prodejci, od kterých bylo zařízení zakoupeno, jsou povinni bezplatně přijmout odpad z elektrických a elektronických zařízení (OEEZ) k řádné likvidaci.

Některé elektronické výrobky mohou ukládat osobní údaje. Uživatel je zodpovědný za smazání těchto dat před likvidací zařízení. Pro smazání resetujte zařízení do továrního nastavení.

Výrobce: Shelly Europe Ltd.
Adresa:51 Černi Vrah Blvd., bldg. 3, fl. 2-3, 1407 Sofie, Bulharsko
Tel.:+359 2 988 7435 **E-mail:** podpora@shelly.cloud **Oficiální webové stránky:**https://www.shelly.com

Změny kontaktních údajů zveřejňuje výrobce na oficiálních webových stránkách.

Veškerá práva k ochranné známce Shelly® a další práva duševního vlastnictví spojená s tímto zařízením patří společnosti Shelly Europe Ltd.

Deutsch

Benutzer- und Sicherheitsanleitung

Shelly BLU dálkové ovládání ZB

Batteriebetriebene Fernbedienung zur Steuerung Ihrer Smart-Home-Geräte přes Bluetooth nebo Zigbee.

In diesem Dokument als „das Gerät" bezeichnet

⚠ *Dieses Zeichen weist auf Sicherheitshinweise hin.*

ⓘ *Dieses Zeichen weist auf einen wichtigen Hinweis hin.*

Bezpečnostní informace

Lesen Sie diese Anleitung und alle anderen Dokumente, die diesem Produkt beiliegen, um es sicher und ordnungsgemäß zu verwenden. Bewahren Sie sie zum späteren Nachschlagen auf. Die Nichtbeachtung der Installationsanweisungen kann zu Fehlfunktionen, Gefahren für Gesundheit und Leben, Gesetzesverstößen und/oder zur Verweigerung gesetzlicher und kommerzieller Garantien (falls vorhanden) führen. Shelly Europe Ltd. není k dispozici pro verluste nebo schäden, die durch eine fehlerhafte Instalace nebo einen unsachgemäßen Betrieb des Geräts aufgrund der Nichtbeachtung der Benutzer- und Sicherheitshinweise in dieser Anleitung entstehen.

⚠**VAROVÁNÍ!***Versuchen Sie nict, die Batterien gewaltsam zu entladen, wieder aufzuladen, zu zerlegen, über die vom Hersteller angegebene Temperatur zu erhitzen nebo zu verbrennen. Dies kann zu Verletzungen durch Austreten von Gas, Auslaufen oder Explosion führen, was chemische Verbrennungen zur Folge haben kann.*

⚠**POZOR!***Verwenden Sie das Gerät nict, wenn es Anzeichen von Beschädigungen nebo Defekten aufweist.*

⚠**POZOR!***Versuchen Sie nicht, das Gerät selbst zu reparieren.*

⚠**POZOR!***Tauchen Sie das Gerät nict in Flüssigkeiten ein und lassen Sie es nict in Flüssigkeiten liegen..*

⚠**POZOR!***Das Gerät kann eine drahtlose Verbindung herstellen und elektrische Schaltkreise und Geräte steuern. Handeln Sie mit Bedacht! Eine unsachgemäße Verwendung des Geräts kann zu Fehlfunktionen, Lebensgefahr nebo Gesetzesverstößen führen.*

Popis produktu

Dálkové ovládání Shelly BLU ZB je vybaveno baterií pro ovládání chytrých domácností přes Bluetooth nebo Zigbee. Sie verfügt über vier Kanäle, intuitivní chuť, ein Scrollrad zum Dimmen von Lichtern nebo zum Einstellen von Jalousien sowie eine Gestensteuerung mit Beschleunigungsmesser. Das Gerät kann mit Shelly Pro-, Plus-, Gen3- a Gen4-Geräten Gekoppelt werden, um Relais, Dimmer, Jalousiesteuerungen und Vieles mehr zu steuern.

ⓘ *Nainstaluje se s einer werkseitig Firmware geliefert. Um es auf dem neuesten Stand and sicher zu hold, stellt Shelly Europe Ltd. neuesten Firmware-Updates costenlos zur Verfügung. Der Zugriff auf die Updates erfolgt über die Shelly Smart Control Mobilanwendung. Instalace aktualizací firmwaru podléhajících Verantwortung des Benutzers. Shelly Europe Ltd. nemá žádné aktualizace pro Konformitätsmängel des Geräts, není k dispozici žádná aktualizace.*

Návod k instalaci

Aktivujte baterii.

Shelly BLU Dálkové ovládání ZB s eingelegten Batterien Geliefert. Entfernen Sie die Kunststoff-Isolierlasche, um das Gerät einzuschalten, wie in Abb. 2 dargestellt. Sollte sich das Gerät dennoch nicht einschalten lassen, müssen Sie möglicherweise neue Batterien einlegen. Siehe Abschnitt „Batterien austauschen".

Montieren Sie den Wandhalterung (volitelné)

1. Nutzen Sie die Langlöcher der Wandhalterung, um die Bohrpunkte zu markieren. (Abb. 3)
2. Bohren Sie die Löcher an den markierten Stellen. (Abb. 4)
3. Setzen Sie die Wanddübel ein und befestigen Sie den Wandhalter mit den Schrauben. (Abb. 5)

Das Gerät zur Shelly Cloud Hinzufügen

Das Gerät kann über den Shelly Cloud-Hausautomatisierungsdienst eingerichtet, gesteuert und überwacht werden. Sie können auf den Dienst über die Shelly Smart Control-App nebo webový prohlížeč pod https://control.shelly.cloudzugreifen (v originále)

ⓘ *Die Shelly Smart Control je volitelné. Dieses Gerät kann eigenständig oder mit anderen Hausautomatisierungsplattformen verwendet werden, die das BTHome-Protokoll unterstützen. Další informace nalezené Sie unter*http://bthome.io.

ⓘ *Tato funkce s aplikací Shelly Smart Control je podstatná, je podporována správou se všemi funkcemi Shelly Wi-Fi a Bluetooth (Pro, Plus, Gen3, Gen4 nebo novější), s podporou Einrichtungs a Bluetooth.*

Bevor Sie začátečníci, stellen Sie bitte sicher, dass Sie über Folgendes verfügen:

- Ein aktives Shelly Plus-Gerät nebo ein neueres Gerät in Ihrem Shelly Smart Control-Konto.
- Aktivní Bluetooth-Verbindung auf Ihrem Mobilgerät.

1. Um den Bluetooth-Kopplungsmodus aufzurufen, drücken Sie viermal schnell hintereinander eine der Navigationstasten(< oder >) nebo Drücken Sie eine der Ring-Tasten (odkazy nebo rechts). Die LED blikat z odkazů nach rechts. Der Erfolg wird durch 5 langsame Blinksignale anngezeigt, während sich das Gerät im Pairing-Modus befindet. Starten Sie die Shelly Smart Control-Anwendung und wählen Sie anschließend (Přidat zařízení).
2. .Befolgen Sie die Anweisungen in der App, um die Einrichtung abzuschließen.
3. Další informace o funkčnosti Bluetooth naleznete v oficiální dokumentaci Shelly-API-Dokumentation underhttps://shelly-api-docs.shelly.cloud/

Zigbee vstupní zařízení

Vergewissern Sie sich vor dem Start, dass ein Zigbee-Koordinator mit dem Internet verbunden ist.

1. Drücken Sie 5 mal schnell hintereinander eine der Navigationstasten (< oder >) oder eine der Ringtasten (odkazy oder rechts). Das Gerät wechselt in den Zigbee-Einbindungsmodus, byl durch das Blinken aller LEDs von rechts onch links anngezeigt wird. Der erfolgreiche Abschluss wird durch 5 langsame Blinksignale angezeigt.
2. Befolgen Sie die Anweisungen Ihres Zigbee-Koordinátoři, um die Einrichtung abzuschließen.

Zurücksetzen auf Werkseinstellungen

Durch das Zurücksetzen auf die Werkseinstellungen werden alle Kopplungsschlüssel gelöscht und das Gerät auf die Standardeinstellungen zurückgesetzt.

Sie können das Gerät auf eine der folgenden Arten zurücksetzen:

- Zastavte se před prstenem (odkazy oder rechts) mindestens 30 Sekunden lang gedrückt. Der Vorgang is abgeschlossen, wenn alle LEDs gleichzeitig blikat and ein Signalton ertönt.
- Gehen Sie in der Shelly Smart Control-App zu Einstellungen > Werksreset.

Výměna baterií

⚠**POZOR!***Entfernen Sie leere Batterien und Recyceln Sie diese unverzüglich gemäß den örtlichen Vorschriften.*

⚠**POZOR!***Batterien dürfen nict im Hausmüll entsorgt or verbrannt werden! Batterien können gefährliche Verbindungen freisetzen nebo Brände verursachen, wenn sie nicht ordnungsgemäß entsorgt werden.*

⚠**POZOR!***Wenn das Gerät über einen längeren Zeitraum nict verwendet wird, entfernen Sie die Batterie. Verwenden Sie sie wieder, wenn sie noch geladen ist, nebo entsorgen Sie sie gemäß den örtlichen Vorschriften, wenn sie leer ist.*

⚠**POZOR!***Verwenden Sie das Gerät nur mit Batterien, die allen geltenden Vorschriften entsprechen. Die Verwendung ungeeigneter Batterien kann zu Schäden am Gerät und zu Bränden führen.*

⚠**VORSICHT!***Achten Sie darauf, dass die Batterien entsprechend der Polarität + und - eingelegt werden.*

⚠**POZOR!***Verwenden Sie ausschließlich 1,5 V AAA baterie!*

⚠**VORSICHT!***Batterien können gefährliche Verbindungen freisetzen nebo Brände verursachen, wenn sie nicht ordnungsgemäß entsorgt werden. Entfernen Sie verbrauchte Batterien und recyceln or entsorgen Sie sie sofort gemäß den örtlichen Vorschriften und halten Sie sie von Kindern fern. Entsorgen Sie Batterien NICHT im Hausmüll nebo verbrennen Sie sie nicht.*

1. Entfernen Sie die Schrauben, mit denen die hintere Abdeckung befestigt ist. (Abb. 6)
2. Entfernen Sie die hintere Abdeckung und entnehmen Sie die leeren Batterien (Abb. 7).
3. Legen Sie die neuen Batterien ein. Achten Sie darauf, dass die Plus- und Minuspole der Batterien richtig ausgerichtet sind.
4. Setzen Sie die hintere Abdeckung wieder auf.
5. Ziehen Sie die Schrauben fest an. (Abb. 8)

Specifikace

Fyzika

- Abmessungen (VxŠxH): 129x47x39 mm / 5,08x1,85x1,54 palce
- Hmotnost:
  - 63 g / 2,20 oz (bez baterií)
  - 85 g / 3,00 oz (s baterií)
- Barva pouzdra:
  - Bílý
  - Schwarz

Umwelt

- Pracovní teplota: -20 °C až 40 °C / -5 °F až 105 °F
- Luftfeuchtigkeit: 30% až 70% RH

Elektrický

- Stromversorgung: Baterie
- Typ baterie: 2x 1,5 V AA
- Geschätzte Batterielebensdauer: ca. 2 Jahre (abhängig von den verwendeten Batterien, der Nutzung des Geräts und der Verbindungsstärke zum Netzwerk)

Senzory, měřicí zařízení

- Zapouštěcí otvory: Ano

Rádio

Bluetooth

- Protokol: 5 (LE)
- Rádiové frekvenční pásmo: 2402 - 2480 MHz
- Maximální vysílací funkce v dem Frekvenční pásmo: < 8 dBm

Zigbee

- Protokol: 802.15.4
- Rádiové frekvenční pásmo: 2405 - 2480 MHz
- Maximální vysílací funkce ve frekvenčním pásmu: < 8 dBM

Údržba

Sollten Sie Probleme mit der Installation oder betrieb des Geräts haben, sehen Sie auf der entsprechenden Wissensdaten-Seite podle:

https://shelly.link/blu_remote_control

Klauzule o shodě

Hiermit erklärt Shelly Europe Ltd., dass die Funkanlage Typ Shelly BLU Remote Control ZB der Richtlinie 2014/53/EU, 2014/30/EU, 2011/65/EU entspricht. Den vollständigen Text der EU-Konformitätserklärung finden Sie unter Folgender Internetová adresa:

https://shelly.link/blu_remote_control_DoC

Odstranění a recyklace

Entorgen Sie das Produkt nicht im Hausmüll. Recyceln Sie das Produkt, um Umwelt- und Gesundheitsschäden zu vermeiden und die Ressourcenschonung zu fördern. Entsorgen Sie das Produkt auf eigene Gefahr bei einer geeigneten Abfallsammelstelle. Händler, bei denen das Gerät gekauft wurde, sind verpflichtet, Elektro- und Elektronik-Altgeräte (WEEE) kostenlos zur ordnungsgemäßen Entsorgung anzunehmen. Einige elektronische Producte können persönliche Daten speichern. Der Benutzer ist dafür verantwortlich, diese Daten vor der Entsorgung des Geräts zu löschen. Setzen Sie das Gerät zum Löschen auf die Werkseinstellungen zurück.

Výrobce: Shelly Europe Ltd.
Adresa:Černý Vrah Blvd. 51, Gebäude 3, Etagen 2-3, Sofia 1407, Bulharsko
Tel.:+359 2 988 7435 **E-mail:**podpora@shelly.cloud **Oficiální webové stránky:**https://www.shelly.com

Änderungen der Kontaktdaten werden vom Hersteller auf dessen offiziellen Webové stránky veröffentlicht.

Alle Rechte an der Marke Shelly® und anderen geistigen Eigentumsrechten im Zusammenhang mit diesem Gerät gehören Shelly Europe Ltd.

Italština

Návod na použití a zabezpečení

Shelly BLU Remote Control ZB

Telecomando a batterie on the controllo dei dispositivi domestici intelligenti tramite Bluetooth or Zigbee.

Nel presente documento ci si riferisce a questo come "Il Dispositivo"

⚠ *Questo cartello indica le informazioni sulla sicurezza.*

ⓘ *Questo segno indica una nota importante.*

Bezpečnostní informace

Per un uso sicuro e corretto, leggere questa guida e tutti gli altri documenti che accompagnano il prodotto. Conservateli pro budoucí konzultace. La mancata osservanza delle procedure di installazione può causare malfunzionamenti, pericoli per la salute e la vita, violazione della legge e/o rifiuto delle garanzie legali e commerciali (se presenti). Shelly Europe Ltd. nenese žádnou odpovědnost za případné chyby v instalaci nebo na nesprávnou funkcionalitu a za předpokladu, že se bude jednat o společnost, která se zabývá istruzioni d'uso a sicurezza pokračuje v questa guida.

⚠**POZOR!***Non forzare la scarica, la ricarica, lo smontaggio, il riscaldamento delle batterie al di sopra della temperatura nominale specificata dal produttore o l'incenerimento delle stesse. Ciò potrebbe causare lesioni dovute a sfiati, perdite o esplosioni con conseguenti ustioni chimiche.*

⚠**POZOR!***Non utilizzare il Dispositivo se presenta segni di danni o difetti.*

⚠**POZOR!***Non tentare di riparare il Dispositivo da solí.*

⚠**POZOR!***Non immergere nebo sommergere il dispositivo in alcun liquido.*

⚠**POZOR!***Il Dispositivo Può essere connesso in modalità wireless e Può controllare circuiti electric and elettrodomestici. Procedi con cautela! L'uso nezodpovědné del Dispositivo può causare malfunzionamenti, pericolo per la vita nebo violazione della legge.*

Popis produktu

Shelly BLU Remote Control ZB je disponibilní napájení a baterie pro inteligentní dům Bluetooth nebo Zigbee. È dotato di quattro canali, pulsanti intuitivi, una rotella e un controllo gestuale con accelerometro. Il dispositivo può essere abbinato ai dispositivi Shelly Pro, Plus, Gen3 a Gen4 na ovládání podle relè, stmívače, regolatorů copertura a dalších ancora.

ⓘ *K dispozici je instalace firmwaru ve výrobě. Na základě aggiornato a zabezpečení, Shelly Europe Ltd. poskytla bezplatné aktualizace firmwaru. È možný přístup k trámové aplikaci Shelly Smart Control. Instalace nového firmwaru je zodpovědná. Shelly Europe Ltd. nenese odpovědnost za případné rozdíly v souladu s dispozitivními příčinami, které způsobily instalaci tempestiva degli aggiornamenti disponibili da parte dell'utente.*

Istruzioni na l'installazione

Aktivace baterie

Dálkové ovládání Shelly BLU ZB umožňuje instalaci baterie. Rimuovere la linguetta isolante in plastica per alimentare il dispositivo, come mostrato nella Fig.

Vede la sezione Sostituzione delle batterie.

Montare il supporto a parete (opzionale)

1. Pro segnare i punti di foratura, utilizzare i fori scanalati sul supporto a parete. (obr. 3)
2. Praticare i fori nei punti contrassegnati. (obr. 4)
3. Inserire i tasselli, quindi fissare il supporto a parete con le viti. (obr. 5)

Aggiunta del Dispositivo Shelly Cloud

Dispositivo può essere configurato, controllato and monitora tramite il servis v aplikaci Shelly Smart Control nebo na webovém prohlížeči all'indirizzohttps://control.shelly.cloud.

ⓘ *Shelly Smart Control je volitelný. Questo Dispositivo può essere utilizzato da solo o con altre piattaforme di automazione domestica che supportano il protocollo BTHome. Další informace, návštěva je sitohttp://bthome.io.*

ⓘ *Pro použití s aplikací Shelly Smart Control, je nutné použít jiné než Wi-Fi a Bluetooth Shelly (s podporou Pro, Plus, Gen3, Gen4 nebo nejnovějšími) v trvalém režimu, který funguje jako brána Bluetooth s trvalou konfigurací.*

První iniciační, assicuratevi di avere:

- K dispozici je Shelly Plus nebo nový uživatelský účet Shelly Smart Control.
- Připojení Bluetooth k mobilnímu telefonu.

1. Při přístupu ke všem modalitám k accoppiamentu Bluetooth, pouze 4 volte rapidamente uno dei pulsanti di navigazione (< o >) o uno dei pulsanti della ghiera (sinistra nebo destra). Il LED lampeggia da sinistra a destra. Il successo è indicato da 5 lampeggi lenti mentre il dispositivo è in modalità di accoppiamento.
2. Použití Shelly Smart Control, několik vybraných (Přidávání zařízení)
3. Sledujte istruzioni dell'applicazione podle kompletní konfigurace. Další informace o dostupnosti Bluetooth, konzultujte dokumentazione ufficiale dell'API Shelly all'indirizzohttps://shelly-api-docs.shelly.cloud/.

Zigbee ve funkci Messa

První iniciátor, příslušníci koordinátora Zigbee collegato a Internet.

1. Premere 5 volte rapidamente uno dei pulsanti di navigazione (< o >) o uno dei pulsanti ad anello (sinistra o destra). Il Dispositivo Entra in Modalità di Zigbee, indikace da tutti a LED che lampeggiano da des a sinistra. Il successo è indikato da 5 lampeggi lenti.
2. Proveďte kontrolu koordinátora Zigbee po dokončení konfigurace.

Ripristino della fabbrica

Il ripristino della fabbrica cancella tutti i tasti di accoppiamento e ripristina le impostazioni predefinite del dispositivo.

È možné resetování a dispozitivnost v jednom z následujících způsobů:

- Tenere premuto uno dei pulsanti della suoneria (sinistra o destra) za almeno 30 sekund. Následné indikace lampeggiamento simultaneo di tutti a LED accompagnato da un segnale acustico.
- Nell'applicazione Shelly Smart Control a jsou Impostazioni > Ripristino di fabbrica.

Výměna baterií

⚠**POZOR!***Rimuovere e riciclare okamžitá o smaltire le baterie esaurit secondo le normative locali!*

⚠**POZOR!***Non smaltire le batterie nei rifiuti domestici o incenerirle! Le batterie possono emettere composti pericolosi o provocare incendi se non vengono smaltite correttamente.*

⚠**POZOR!***Se il Dispositivo non-viene utilizzato per un periodo prolungato, rimuovere la batteria. Riutilizzarla se ha ancora energie o smaltirla secondo le norme locali se è esaurita.*

⚠**POZOR!***Použití sólo baterie odpovídá normativní vigenti. L'utilizzo di batterie inadeguate può causare danni al Dispositivo e incendi.*

⚠**POZOR!***Assicurarsi che le le baterie siano install correttamente secondo le le polarità + e -.*

⚠**POZOR!***Používejte solo baterii 1,5 V AAA!*

⚠**POZOR!***Le batterie possono rilasciare sostanze pericolose o provokace un incendio se non vengono smaltite secondo le norme vigenti. Rimuovere le battery use e riciclarle okamžitá nebo smaltirle in conformitá alle normative locali e tenerle fuori dalla portata dei bambini. NON smaltire le batterie nei rifiuti domestici o incenerirle.*

1. Rimuovere le viti che fissano il coperchio posteriore. (obr. 6)
2. Rimuovere il coperchio posteriore ed estrarre le batterie esauste (obr. 7).
3. Inserire le nuove baterie. Assicurarsi che i terminali positivo a negativo delle batterie siano allineati correttamente.
4. Inserire il coperchio posteriore.
5. Rozštěpení vína. (Obr. 8)

Specifické techniky

Fyzika

- Rozměry (VxDxP): 129x47x39 mm / 5,08x1,85x1,54 palce
- Peso:
  - 63 g / 2,20 oz (baterie Senza)
  - 85 g / 3,00 oz (bez baterie)
- Barva lastur:
  - Bílý
  - Nero

Ambiente

- Teplota praní: -20 °C až 40 °C / -5 °F až 105 °F
- Vlhkost: 30 % až 70 % relativní

vlhkosti **Elettrico**

- Napájení: Baterie
- Typ baterie: 2x 1,5 V AAA
- Trvanlivost baterie: přibližně 2 roky (použitá druhá baterie, dispozitivní a silná výdrž baterie)

Senzori, misuratori

- Akcelerometr: Ano

Rádio

Bluetooth

- Protokol: 5 (LE)
- Pásmo rádiové frekvence: 2402 - 2480 MHz
- Massima potenza a radiofrequenza: < 8 dBm

Zigbee

- Protokol: 802.15.4
- Pásmo rádiové frekvence: 2405 - 2480 MHz
- Massima potenza a radiofrequenza: < 8 dBm

Řešení problémů

V případě problémů s instalací o il funzionamento del Dispositivo, konzultujte stránku znalostní báze: https://shelly.link/blu_remote_control

Výrok o shodě

Con la presente, Shelly Europe Ltd. dichiara che il typo di apparecchiatura radio Shelly BLU Remote Control ZB è conforme

alla Direttiva 2014/53/EU, 2014/30/EU, 2011/65/EU. Il testo completo della dichiarazione dichiarazione di conformità UE è disponibile al seguente indirizzo internet: https://shelly.link/blu_remote_control_DoC

Smaltimento a riciclaggio

Non smaltire il prodotto nei rifiuti domestici. Riciclare il prodotto per evitare danni all'ambiente e alla salute e per promuovere la conservazione delle risorse. Smaltire il prodotto presso un punto di raccolta dei rifiuti appoto sotto la propria responsabilità.

I rivenditori presso a quali è stato acquistato il dispositivo sono tenuti ad accettare gratuitamente and rifiuti di apparecchiature elettriche ed elettroniche (RAEE) per il loro corretto smaltimento.

Alcuni prodotti elettronici possono memorizzare dati personali. L'utente è responsabile della cancellazione di questi dati prima di smaltire il dispositivo. Podle zrušení, ripristinare le impostazioni di fabbrica del Dispositivo.

Dálkový ovladač Shelly BLU ZB

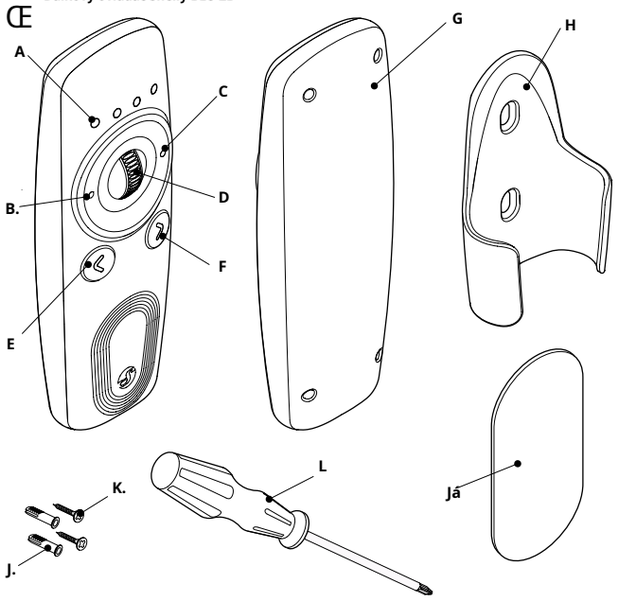

Španělština

Popis obecně del dispositivo

- **Odpověď:**LED indikátory kanálu
- **B:**Tlačítko kroužku (vypnuto)
- **C:**Tlačítko kroužku (derecho)
- **D:**ueda de desplazamidenta
- **E:**Botón de navegación (izquierdo)
- **F:**Botón de navegación (derecho)
- **G:**Cubierta trasera
- **V:**Podpěra pro montáž na zem
- **Já:**Dvojitá lepicí páska
- **J:**2x tacos de pared
- **K:**2x tornill
- **L:**Destornillador

Polština

Přehled zařízení

- **Odpověď:**LED kanálové svítidla
- **B:**Przycisk pierścieniowy (lewy)
- **C:**Przycisk pierścieniowy (prawy)
- **D:**Kolík přežití
- **E:**Przycisk nawigacji (lewy)
- **F:**Przycisk nawigacji (po prawej)
- **G:**Tylná okénka
- **V:**Uchwyt naścienny
- **Já:**Dwustronna taśma klejąca
- **J:**2x vědecké wtyczki
- **K:**2x rubín
- **L:**Śrubokręt

Français

Pohled na soubor zařízení

- **A:**Světelné tempo kanálů
- **B:**Bouton latéral gauche
- **C:**Boční pravé tlačítko
- **D:**Regulační molette
- **V:**Nesprávné navigační tlačítko
- **F :**Navigační tlačítko
- **G:**Cache arrière
- H :Podpora nástěnné malby
- **Já:**Dvojité lepidlo Bande
- **J :**2 upevňovací chevrily
- **K.** :2 pohledy na montáž
- **L:**Tournevis

nizozemština

Přehled zařízení

- A: LED indikátory kanálů
- B: Knoflík (články)
- C: Prstencová úchytka (pravá)
- D: Posouvací kroužek
- E: Navigační odkazy
- F: Navigační tlačítko (vpravo)
- G: Pozadu
- H: Známý držák
- **Já:**Dvojitý plakát
- J: 2x zástrčky
- K: 2x šroub
- **L:**Schroevendraaier

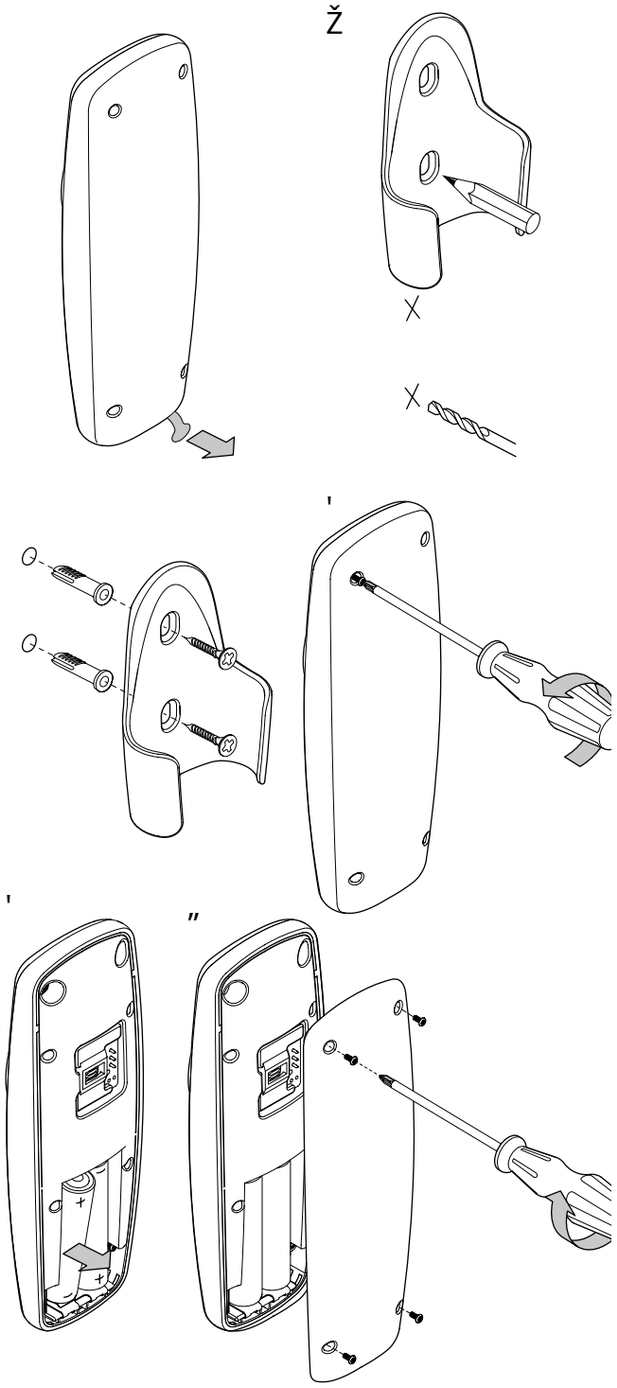

Španělština

Manuál k použití a zabezpečení

Shelly BLU Remote Control ZB

Mando a distancia alimentado por pilas para controlar sus dispositivos homesticos inteligentes mediante Bluetooth or Zigbee.

Denominado a tento dokument „el Dispositivo"

⚠*Uvádí informace o zabezpečení.*

ⓘ*Je to signo indica una nota importante.*

Bezpečnostní informace

Používáte bezpečnostní a adecuado, lea je manuál a cualquier otro documento que acompañe a este producto. Consérvelos para futuras consultas. El incumplimiento de los procedimientos de instalación puede provocar un funcionamiento Nesprávné, peligro para la salud y la vida, violación de la ley y/o denegación de garantías legales y comerciales (si las hubiera). Společnost Shelly Europe Ltd. není odpovědná za používání nesprávné instalace nebo nesprávné funkce nebo nesprávné funkce pro použití bez použití pokynů a bezpečnostních pokynů.

⚠**POZOR!***No fuerce la descarga, recargue, desmonte o caliente las pilas por encima de la temperatura nominal especificada por el fabricante ni las incinere. De lo contrario, podría sufrir lesiones debido a fugas, úniky o výbuchy que provoquen quemaduras químicas.*

⚠**POZOR!***No utilice el Dispositivo si presenta algún signo de daño o defekto.*

⚠**POZOR!***Žádná záměrná oprava el Dispositivo použité mismo.*

⚠**POZOR!***No sumerja el Dispositivo en ningún tipo de líquido*

⚠**POZOR!***El Dispositivo puede conectarse de forma inalámbrica y puede controlar circuitos eléctricos y electrodomésticos. ¡Proceda con precaución! Používejte nezodpovědné, co způsobilo, že nefungují, poner en peligro su vida o infringir la ley.*

Popis produktu

Dálkové ovládání Shelly BLU ZB je dostupné pro použití s vysoce inteligentními technologiemi přes Bluetooth nebo Zigbee. Cuenta con cuatro canales, botones intuitivos, una rueda de desplazamiento y control por gestos con un acelerómetro. Pozitivní je použití s pozitivními účinky Shelly Pro, Plus, Gen3 a Gen4 pro kontrolní snímky, regulátory intenzity, kontroly kobertury a mnoho dalších.

ⓘ*Dispositivo viene con firmware de fabrica. Aktualizace a zabezpečení společnosti Shelly Europe Ltd. pro poslední aktualizaci firmwaru ve formě zdarma. Pokračovat v aktualizaci a aktualizaci aplikace Shelly Smart Control. Instalace aktualizace firmwaru je výhradní odpovědností uživatele. Společnost Shelly Europe Ltd. není odpovědná za podmínky, za které je nutné se ujistit, pokud jde o uživatele, bez instalace aktuálních disponibilních možností a příležitostí.*

Návod k instalaci

Aktivovat pilíře

Dálkové ovládání Shelly BLU ZB pro různé instalace. Retire la lengüeta de aislamiento para encender el Dispositivo, como se muestra en la Obr. 2. Sin embargo, en caso de que el Dispositivo no se active, es posible que necesite insertar pilas nuevas. Consulte la sección Sustituir las pilas.

Montar el soporte de montaje a la pared (volitelně)

1. Utilice los orificios ranurados del soporte de montaje a la pared para markar los puntos de taladrado. (obr. 3)
2. Taladre agujeros en los puntos marcados. (obr. 4)
3. Inserte los tacos de pared y, a continuación, fije el soporte de montaje a la pared con los tornillos. (obr. 5)

Añadir el Dispositivo Shelly Cloud

Nastavení konfigurace, kontroly a dohledu a používání domácích služeb Shelly Cloud. Puede acceder al service a través de la aplicación Shelly Smart Control nebo web navegador en**https://control.shelly.cloud.**

ⓘ*Shelly Smart Control je volitelný. Este Dispositivo puede utilizarse de form independiente or con a other plataformasdomóticas kompatibilní s protokolem BTHome. Další informace, návštěva***http://bthome.io.**

ⓘ*Použití pro použití s aplikací Shelly Smart Control, která vyžaduje použití Shelly Wi-Fi a Bluetooth (s podporou Pro, Plus, Gen3, Gen4 nebo více aktuálních) s trvalou stravou, jakou má síť Bluetooth s trvalou konfigurací.*

Antes de empezar, asegúrese de que tiene:

- K dispozici Shelly Plus je aktivní a aktivní Shelly Smart Control.
- Aktivní připojení Bluetooth k dispozičnímu pohybu.

1. Para entrar en el modo de emparejamiento Bluetooth, puls 4 veces rápidamente uno de los botones de navegación (< o >) o uno de los botones del anillo (Izquierdo o Derecho). El LED parpadea de izquierda a derecha. El éxito se indica mediante 5 parpadeos lentos mientras el Dispositivo está en modo de emparejamiento.
2. Úvodní aplikace Shelly Smart Control a výběr (Přidat zařízení).
3. Siga las instrucciones de la aplicación para completar la configuración. Obsahuje více informací o vlastnostech Bluetooth k dispozici v oficiální dokumentaci API Shelly en**https://shelly-api-docs.shelly.cloud/.**

Puesta en servicio de Zigbee

Antes de empezar, asegúrese de que tiene un ordinator Zigbee conectado a Internet.

1. Puls 5 veces rápidamente uno de los botones de navegación (< o >) o uno de los botones de anillo (Izquierdo o Derecho). El Dispositivo entra en el modo de inclusión Zigbee, loque se indica mediante el parpadeo de todos los LED de derecha and izquierda. El éxito se muestra con 5 parpadeos lentos.
2. Siga las instrucciones de su coordinator Zigbee para completar la configuración.

Obnovitelný materiál z tkaniny

El restablecimiento de fábrica borra todas las claves de emparejamiento y restablece la configuración predeterminada del Dispositivo.

Puede reiniciar el dispositivo de una de las siguientes maneras:

- Mantenga pulsado uno de los botones de anillo (izquierdo nebo derecho) durante al menos 30 segundos. El éxito se indica medium el parpadeo simultaneo of todos los LEDs and compañado de un pitido.
- Aplikaci Shelly Smart Control naleznete v Ajustes > Restablecimiento de fabrica.

Náhrada pilířů

⚠**POZOR!***¡Retire las pilas gastadas y recíclelas o deséchelas inmediatamente de acuerdo con la normativa local.!*

⚠**POZOR!***Žádná pneumatika las pilas a la basura doméstica ni las incinere. Las pilas pueden emitir compuestos peligrosos*

⚠*o provocar un incendio si no se desechan correctamente.*

⚠**POZOR!***Si el Dispositivo no se utiliza durante un periodo prolongado, extraiga las pilas. Reutilícelas si aún tiene carga o deséchela de acuerdo con la normativa local si está agotada.*

⚠**POZOR!***Utilice el Dispositivo sólo con pilas que cumplan todas las normativas corporations. El uso de pilas inadecuadas puede causar daños en el dispositivo e incendios.*

⚠**POZOR!***Asegúrese de que las pilas están instaladas correctamente según la polaridad + y -.*

⚠**POZOR!***¡Utilice sólo pilas 1,5 V AAA!*

⚠**POZOR!***Las pilas pueden emitir compuestos peligrosos o provocar un incendio si no se eliminan correctamente. Retire y recicle o deseche inmediatamente las pilas usadas de acuerdo con la normativa local y manténgalas fuera del alcance de los niños. ŽÁDNÁ pneumatika las pilas a la basura doméstica ni las incinere.*

1. Retire los tornillos que fijan la cubierta trasera. (obr. 6)
2. Retire la cubierta trasera y saca las pilas agotadas (obr. 7).
3. Vložte las pilas nuevas. Asegúrese de que los terminales positivo y negativo de las pilas están correctamente alineados.
4. Coloque la cubierta trasera en su sitio.
5. Apriete los tornillos. (obr. 8)

Specifikace

Fyzika

- Rozměry (Alto x Ancho x Profundidad): 129 x 47 x 39 mm / 5,08 x 1,85 x 1,54 palce
- Peso:
  - 63 g / 2,20 oz (bez vlákna)
  - 85 g / 3,00 oz (s pilíři)
- Barva korpusu:
  - Bílý
  - Černoch

Ambientní

- Teplota funkce: -20°C až 40°C /
  - 10 °C až 38 °C
- Vlhkost: 30 % až 70 % relativní vlhkosti

Elektrický

- Fuente de alimentación: Pilas
- Tipo de pilas: 2x 1,5 V AAA
- Odhadovaná doba trvání: přibližně 2 roky (dependiendo de las pilas utilizadas, el uso del Dispositivo y la intensidad de la conexión a la red). **Snímače, počítadla**
- Akcelerometr: Ano

Rádio

Bluetooth

- Protokol: 5 (LE)
- Pásmo radiofrecuencia: 2402 - 2480 MHz
- Maximální radiofrekvence: < 8 dBm **Zigbee**

- Protokol: 802.15.4
- Pásmo radiofrecuencia: 2405 - 2480 MHz
- Maximální radiofrekvence: < 8 dBm

Řešení problémů

Pokud máte problémy s instalací o el funcionamiento del Dispositivo, konzultujte stránku se základnou conocimientos:**https://shelly.link/blu_remote_control**

Prohlášení o shodě

Pro medio de la presente, Shelly Europe Ltd. prohlašuje que el equipo de radio typo Shelly BLU Remote Control ZB cumple con las directivas 2014/53/EU, 2014/30/EU, 2011/65/EU. Kompletní text prohlášení o souladu s UE je k dispozici na webu: **https://shelly.link/blu_remote_control_DoC**

Poznámky FCC

Deklaración de exposición a RF

Este equipo cumple los límites de exposición a la radiación de la FCC establecidos para un enttorno no controlado. Este transmisor no debe colocarse ni funcionar junto con ninguna otra antena or transmisor.

Upozornění FCC

Este Dispositivo cumple con la Parte 15 de las normas de la FCC. Tato funkce je shodná s následujícími podmínkami:

(1) Este Dispositivo no puede causar interferencias perjudiciales, y (2) este Dispositivo debe aceptar cualquier interferencia recibida, incluyendo interferencias que puedan causar un funcionamiento no deseado.

Poznámka: Este equipo ha sido probado y cumple los límites establecidos para los dispositivos digitales de Clase B, de acuerdo con la sección 15 de las normas de la FCC. Estos límites están diseñados para proporcionar una protección razonable contra interferencias perjudiciales en una instalación residencial. Este equipo genera, utiliza y puede irradiar energía de radiofrecuencia y, si no se instalaly y utiliza de acuerdo con las instrucciones, puede causar interferencias perjudiciales en las comunicaciones por radio. Ne obstante, no se garantiza que no se produzcan interferencias en una instalación concreta. Pokud je to způsobeno interferenciami perjudiciales en la recepción de radio nebo televisión, lo cual puede determinarse apagando y encendiendo el equipo, se recomienda al usuario que intente corregir la interferencia mediante una o más medi de las si:

- Reorientar or reubica la antena receptora.
- Aumentar la separación entre el equipo y el receptor.
- Připojení k jednomu z koriantů okruhu odlišných od spojení k receptoru.
- Konzultant al distribuidor pro technické experimenty v rádiu/TV.

POZNÁMKA 2: Cualquier cambio o modificación a esta unidad que no esté expresamente aprobado por la parte responsable del cumplimiento podría anular la autoridad del usuario parar el equipo.

Odstranění a recyklace

No deseche el producto con los residuos homesticos. Recíclelo para evitar daños al medio ambiente ya la salud, y para promover la conservación de los recursos. Deséchelo en un punto de recolección adecuado bajo su propia responsabilidad.

Los distribuidores donde se compró el Dispositivo as a aceptar gratuitamente los Residuos de Aparatos Eléctricos y Electrónicos (RAEE) for the correcta eliminación.

Elektronické produkty Algunos almacenar datových osobních údajů. Uživatel je odpovědný za eliminaci dat před zahájením prodeje. Para eliminarlos, restablezca el Dispositivo and the configuración de fabrica. **Výrobce:**Shelly Europe Ltd.

Směr: Boulevard Cherni Vrah 51, edificio 3, plantas 2-3, Sofia 1407, Bulharsko

Tel.:+359 2 988 7435 **E-mail:** **podpora@shelly.cloud**

Oficiální webová stránka:https://www.shelly.com

El fabricante publicará los cambios en la informationón de contacto en su sitio official.

Todos los derechos sobre la marca comercial Shelly® y otros derechos intelectuales asociados a ispositivo pertenecen a Shelly Europe Ltd.

Français

Notice d'utilisation et consignes de sécurité

Dálkový ovladač Shelly BLU ZB

Télécommande à piles pour control vs dispositifs domotiques přes Bluetooth nebo Zigbee

Désigné dans ce document pod názvem „le Dispositif"

⚠*Ce symbole indique une information de sécurité.*

ⓘ*Ce symbole indique une note importante.*

Bezpečnostní informace

Pour une utilization sûre et appropriée, lisez cette notification et tout autre document compagnant ce produit. Conservez-les pour pouvoir vous y référer ultérieurement. Le non-respect des procédures d'installation peut entraîner un dysfonctionnement, nebezpečí pour votre santé et vie, une porušení de la loi et/ou le refus des garanties légales et commerciales (le cas échéant). Společnost Shelly Europe Ltd. není odpovědná za nesprávnou instalaci nebo nesprávnou funkci.

⚠**VAROVÁNÍ!***Ne forcez pas la décharge, la recharge, le démontage, ne chauffez pas les piles au-delà de la température spécifiée par le fabricant et ne les incinérez pas. Cela pourrait entraîner des blessures en raison de la ventilace, des fuites ou exploze, entraînant des brûlures chimiques.*

⚠**POZOR!***N'utilisez pas le Dispositif s'il présente des signes de détérioration ou de défaut.*

⚠**POZOR!***N'essayez pas de réparer le Dispositif vous-même.*

⚠**POZOR!***Ne placez pas le Dispositif dans l'eau ou tout autre liquide.*

⚠**POZOR!***Ce Dispositif peut se connecter sans fil et commander des circuits électriques ainsi que des appareils électroménagers. Faites preuve de prudence! Une utilisation inappropriée peut provoquer un dysfonctionnement, mettre votre vie en nebezpečí ou enfreindre la loi.*

Prezentace produktu

Dálkové ovládání Shelly BLU ZB je k dispozici v několika hromadách, lze jej použít k inteligentnímu bydlení přes Bluetooth nebo Zigbee. Elle disponovat de quatre canaux, de boutons intuitifs, d'une molette, ainsi que d'un control gestuel grâce à un accéléromètre. Le Dispositif peut être groupé aux dispositifs Shelly Pro, Plus, Gen3 a Gen4 pour control des relais, variateurs, contrôleurs de volets, entre autres.

ⓘ*Le Dispositif est livré avec un micrologiciel preinstallé en use. Pour le maintenir à jour and safe, Shelly Europe Ltd. fournit gratuitement les dernières mises à jour de celui-ci-ci. Accédez aux mies à jour prostřednictvím aplikace Shelly Smart Control. Instalace des mises à jour du micrologiciel relève de la responsabilité de l'utilisateur. Shelly Europe Ltd. není zodpovědná za všechny disponibilní konformity způsobené neschopností utilizačního technika a instalačního technika, který je dočasně k dispozici.*

Návod k instalaci

Aktivujte hromady

Shelly BLU Remote Control ZB je k dispozici s předinstalovanými hromadami. Retirez la languette isolante en plastic pour alimenter le Dispositif, comme illustré sur l'image 2. Cependant, si le Dispositif ne s'allume pas, il peut être nécessaire d'insérer de nouvelles piles. Poraďte se s částí Remplacement des pilotes.

Installez le support mural (volitelně)

1. Utilisez les trous oblongs du support mural pour marquer les points de perçage. (obrázek 3)
2. Percez des trous aux emplacements marqués. (Obraz 4)
3. Insérez les chevilles, puis fixez le support mural à l'aide des vis. (obrázek 5)

Podívejte se na le Dispositif au Shelly Cloud

Le Dispositif peut être configuré, control and surveillé via le service domotique Shelly Cloud. Získejte přístup ke službám prostřednictvím aplikace Shelly Smart Control nebo webové navigace na požadovanou adresu**https://control.shelly.cloud**

ⓘ*Shelly Smart Control je k dispozici jako volitelná možnost. Ce Dispositif peut être utilisé de manière autonome ou avec d'autres plateformes domotiques.prenant en charge le protocole BTHome. Pour plus d'informations, rendez-vous sur***http://bthome.io.**

ⓘ*Použijte k dispozici aplikaci Shelly Smart Control, která je k dispozici pro Wi-Fi a Bluetooth Shelly (s podporou Pro, Plus, Gen3, Gen4 nebo novější) s trvalou dostupností, která je vhodná pro kancelářskou konfiguraci Bluetooth nebo pro konfiguraci.*

Avant de commencer, surez-vous d'avoir:

- Un Dispositif Shelly Plus nebo nedávný aktivní dans votre compte Shelly Smart Control
- Aktivní připojení Bluetooth pro přenosný telefon

1. Aktivní režim ovládání Bluetooth, rychlé ovládání pomocí 4 tlačítek navigace (< nebo >) nebo tlačítek latéraux (gauche ou droit). Les LED clignotent de droite à gauche. Cinq clignotements potvrzuje úspěch lorsque le Dispositif est en mode de jumelage.
2. Démarrez l'application Shelly Smart Control, výběr Obrázek 18, Obrázek (Ajouter un appareil).
3. Respektujte dodávky aplikace pro finalizaci konfigurace.

Pour en savoir plus sur les caractéristiques Bluetooth disponibles, konzultujte s dokumentací oficiálního rozhraní API Shelly à l'adresse suivante:**https://shelly-api-docs.shelly.cloud/**

Konfigurace Zigbee

Začátečníci, zajistěte si připojení k internetu Zigbee.

1. Appuyez rapidement 5 fois sur l'un des boutons de navigation (< ou >) nebo sur l'un des boutons latéraux (gauche ou droit). Le Dispositif se set en mode d'intégration Zigbee. Les LED clignotent de droite à gauche. Cinq clignotements potvrzuje úspěch.
2. Respektez les consignes de votre hub Zigbee pour finaliser la configuration.

Reinicializace aux paramètres d'usine

La réinitialisation d'usine supprime toutes les clés de jumelage et restaure les paramètres par défaut du Dispositif.

Vous pouvez réinitialiser le Dispositif de l'une des manières suivantes:

- Appuyez et maintenez l'un des boutons latéraux (gauche ou droit) přívěsek au moins 30 sekund. Úspěch je indiqúe par le clignotement simultané de toutes les LED accompagné d'un bip sonore.
- Daná aplikace Shelly Smart Control, accédez à Paramètres > Reinitialisation.

Výměna pilot

⚠**POZOR!***Retirez les piles useées et jetez-les ou recyclez-les immédiatement selon les réglementations locales !*

⚠**POZOR!***Ne jetez pas les piles dans les ordures ménagères et ne les incinérez pas ! Les piles peuvent émettre des composés nebezpečných ou provoquer un incendie si elles ne sont pas éliminées correction.*

⚠**POZOR!***En cas de longue période sans utilization du Dispositif, pensionz la pile. Si elle fonctionne encore, vous pouvez la réemployer ; sinon, jetez-la conformément aux normes locales en vigueur.*

⚠**POZOR!***N'utilisez le Dispositif qu'avec des piles vyhovuje à toutes les réglementations en vigueur. L'utilisation de piles inappropriées peut endommager le Dispositif et provoquer un incendie.*

⚠**POZOR!***Zajistěte, aby byly hromady soient installées correction en respektant les polarités + et -.*

⚠**POZOR!***Využití jedinečných pilotů 1,5 V AAA!*

⚠**POZOR!***Hromady hromadí látky, které jsou nebezpečné nebo provokují k požáru, ale nejsou přizpůsobeny požadavkům na regulaci a vigueur. Retirez les piles usagées et recyclez-les immédiatement ou jetez-les en respektant les lois locales et en les gardant hors de portée des enfants. Ne jetez PAS les piles dans les ordures ménagères ni les incinérer.*

1. Retirez les vis qui maintiennent la coque arrière. (Obraz 6)
2. Retirez la coque arrière et enlevez les piles useées. (obrázek 7)
3. Insérez les nouvelles piloty. Assurez-vous que les polarités pozitivní a negativní korekce soient alignées.
4. Remettez la coque arrière en place.
5. Sezóna vis. (Obrázek 8)

Charakteristické techniky

Postavy

- Rozměry (DxŠxV): 129x47x39 mm / 5,08x1,85x1,54 palce
- Hmotnost:
  - 63 g / 2,20 oz (bez hromady)
  - 85 g / 3 oz (avec les piles)
- Barva střechy:
  - Bílý
  - Černá

Životní prostředí

- Teplota de fonctionnement: -20°C až 40°C /
  - 10 °C až 38 °C
- Vlhkost: 30 % až 70 % relativní vlhkosti

Elektřiny

- Elektrická výživa: Hromady
- Typ baterie: 2x 1,5 V AAA
- Autonomie etimée des piles : prostředí 2 ans (selon les piles utilisées, l'utilisation du dispositifs et la qualité de la connexion réseau)

Zachycovačů, počítačů

- Akcelerometr: Ano

Rádio

Bluetooth

- Protokol: 5 (LE)
- Pásmo rádiové frekvence: 2402 - 2480 MHz
- Puissance de radiofrequence max. : < 8 dBm

Zigbee

- Protokol: 802.15.4
- Pásmo rádiové frekvence: 2405 - 2480 MHz
- Puissance de radiofrequence max. : < 8 dBm

Řešení problémů

Vyřešte problémy s instalací ou le fonctionnement de ce Dispositif, konzultujte se základními znalostmi:

https://shelly.link/blu_remote_control

Prohlášení o shodě

Předběžně společnost Shelly Europe Ltd. prohlašuje typ rádia Shelly BLU Remote Control ZB je v souladu se směrnicí 2014/53/EU, 2014/30/EU, 2011/65/EU. Souhrnný text prohlášení o shodě UE je dostupný pro internetovou adresu: **https://shelly.link/blu_remote_control_DoC**

Recyklace

Ne jetez pas ce produit avec les ordures ménagères. Recyclez-le pour prévenir les impacts negatifs sur l'environnement et la santé, tout en favorisant la preservation des ressources. Déposez-le dans un point de collecte approprié sous votre responsabilité. Les reendeurs ayant vendu l'équipement ont l'obligation d'accepter gratuitement les déchets d'équipements électriques et électroniques (DEEE) afin d'assurer leur élimination appropriée.

Jisté appareils électroniques peuvent contenir des données staffles. Il est de la responsabilité de l'utilisateur de supprimer ces information avant de s'en débarrasser. Pour les effacer, réinitialisez le dispositif aux paramètres d'usine.

Výrobce: Shelly Europe Ltd.

Adresa:51 Boulevard Cherni Vrah, bâtiment 3, étages 2-3, Sofia 1407, Bulharsko

Tel.:+359 2 988 7435 **E-mail:** **podpora@shelly.cloud**

Oficiální internetové stránky:https://www.shelly.com

Změny souřadnic zveřejněné podle výrobce na internetových stránkách.

Tous les droits de la marque Shelly® et les autres droits intellectuels associés à ce Dispositif appartiennent à Shelly Europe Ltd.

Polština

Návod na ovládání a ovládání dálkového ovladače Shelly BLU ZB

Zasilany bateryjnie pilot do sterowania inteligentnymi urządzeniami domowymi przez Bluetooth lub Zigbee. Zwane w niniejszym dokumencie „Urządzeniem"

⚠*Ten znak wskazuje informacje dotyczące bezpieczeństwa.*

ⓘ*Ten znak oznacza ważną informację.*

Informace o dotyczące bezpieczeństwa

Aby zapewnić bezpieczne i prawidłowe użytkowanie, należy przeczytać niniejszą instrukcję oraz wszelkie inne dokumenty dołączone do tego produktu. Należy zachować je na przyszłość. Nieprzestrzeganie procedure instalacji może prowadzić do nieprawidłowego działania, zagrożenia zdrowia i życia, naruszenia prawa i/lub odmowy gwarancji prawnych i handlowych (jeśli takie istnieją). Shelly Europe Ltd. nie ponosi odpowiedzialności za jakiekolwiek ztráty lub szkody w przypadku nieprawidłowej instalacji lub niewłaściwego działania tego urządzania z powodu nieprzestrzegania instrukcji obsługi i zapieczeejtyni instrukcji.

⚠**OSTRŽENÍ!***Akumulatorów nie wolno rozładowywać, ładować, demontować, podgrzewać powyżej temperatury znamionowej określonej przez producenta ani spalać. Może to spowodować obrażenia ciała w wyniku odpowietrzenia, wycieku lub wybuchu skutkującego oparzeniami chemicznymi.*

⚠**POZOR!***Nie należy używać urządzenia, jeśli wykazuje ono jakiekolwiek oznaki uszkodzenia lub wady.*

⚠**POZOR!***Nie należy podejmować prób samodzielnej naprawy urządzenia.*

⚠**POZOR!***Nie zanurzać ani nie zanurzać urządzenia w żadnych płynach.*

⚠**POZOR!***Urządzenie może łączyć się bezprzewodowo i sterować obwodami elektrycznymi oraz urządzeniami. Należy postępować ostrożnie! Nieodpowiedzialne korzystanie z urządzenia może prowadzić do awarii, zagrożenia życia lub naruszenia prawa.*

Popis produktu

Dálkové ovládání Shelly BLU ZB k zasílanému ovládání baterie pomocí inteligentního ovládání Bluetooth lub Zigbee. Posiada cztery kanały, intuicyjne przyciski, kółko przewijania i sterowanie gestami za pomocą akcelerometru. Urządzenie można sparować z urządzeniami Shelly Pro, Plus, Gen3 a Gen4 w celu sterowania przekaźnikami, ściemniaczami, kontrolerami pokrywy a ne tylko.

ⓘ*Urządzenie jest dostarczane z fabrycznie zainstalowanym oprogramowaniem sprzętowym. Aby zapewnić jeho aktualizację i bezpieczeństwo, Shelly Europe Ltd. zapewnia najnowsze aktualizacje oprogramowania układowego bezpłatnie. Dostęp do aktualizacji można uzyskać for pośrednictwem aplikacji mobilní aplikace Shelly Smart Control. Za instalację aktualizacji oprogramowania sprzętowego odpowiada użytkownik. Společnost Shelly Europe Ltd. nemá žádné odpovědnalności za brak zgodności urządzenia spowodowany brakiem zainstalowania przez użytkownika dostępnych aktualizacji w odpowiednim czasie.*

Návod k instalaci

Aktivace baterií

Shelly BLU Remote Control ZB jest dostarczany se zainstalovanými bateriemi. Zdejmij plastikową klapkę izolacyjną, aby włączyć urządzenie, jak pokazano na rys. 2. Jeśli jednak urządzenie nie aktywuje się, może być konieczne włożenie nowych baterií. Patrz sekcja Wymiana baterie.

Zamontuj uchwyt ścienny (opcjonalnie)

1. Użyj otworów na uchwycie ściennym, aby zaznaczyć punkty wiercenia. (obr. 3)
2. Wywierć otwory w zaznaczonych punktach. (obr. 4)
3. Włóż kołki rozporowe, a następnie zamocuj uchwyt ścienny za pomocą śrub. (obr. 5)

Dodawanie Urządzenia do Shelly Cloud

Urządzenie można skonfigurować, kontrolować a monitorować za pośrednictwem usługi automatyki domowej Shelly Cloud. Dostupná možnost použití pro pośrednictwem aplikaci Shelly Smart Control lub přední internetové adresy **https://control.shelly.cloud.**

ⓘ *Sterownik Shelly Smart Control je volitelný. To urządzenie może być używane samodzielnie lub z innymi platformami automatyki domowej obsługującymi protokół BTHome. Więcej informacji można znaleźć na stronie* **http://bthome.io.**

ⓘ*Chcete-li použít aplikaci Shelly Smart Control, je možné použít jednu z nejpoužívanějších možností připojení Shelly Wi-Fi a Bluetooth (Pro, Plus, Gen3, Gen4 lub nowsze), které podporují konfiguraci Bluetooth.* Před rozpoczęciem upewnij się, że masz:

- Aktywne urządzenie Shelly Plus lub nowsze on the end Shelly Smart Control.
- Aktywną łączność Bluetooth na urządzeniu mobilním.

1. Aby przejść do trybu parowania Bluetooth, naciśnij 4 razy szybko jeden z przycisków nawigacyjnych (< lub >) lub jeden z przycisków pierścieniowych (w lewo lub w prawo). Dioda LED miga od lewej do prawej. Powodzenie jest wskazywane przez 5 powolnych mignięć, gdy urządzenie jest w trybie parowania.
2. Uruchom aplikację Shelly Smart Control, następnie wybierz (Přidat zařízení).
3. Postępuj zgodnie z instrukcjami w aplikacji, aby zakończyć konfigurację.

Więcej informacji o dostępnych charakterystykach Bluetooth można znaleźć w oficjalnej dokumentacji API Shelly na stronie**https://shelly-api-docs.shelly.cloud/.**

Uruchomienie Zigbee

Przed rozpoczęciem upewnij się, że masz koordynator Zigbee podłączony do Internetu.

1. Naciśnij szybko 5 razy jeden z przycisków nawigacyjnych (< lub >) lub jeden z przycisków pierścieniowych (w lewo lub w prawo). Urządzenie wejdzie w tryb włączenia Zigbee, co zostanie zasygnalizowane miganiem wszystkich diod LED od prawej do lewej. Sukces sygnalizowany jest 5 powolnymi mignięciami.
2. Postępuj zgodnie z instrukcjami koordynatora Zigbee, aby zakończyć konfigurację.

Przywracanie ustawień fabrycznych

Przywrócenie ustawień fabrycznych usuwa wszystkie klucze parowania i przywraca domyślne ustawienia urządzenia.

Urządzenie można zresetować na jeden z poniższych sposobów:

- Naciśnij i przytrzymaj jeden z przycisków Ring (Lewy lub Prawy) przez co najmniej 30 sekund. Powodzenie je sygnalizowane jednoczesnym miganiem wszystkich diod LED a sygnałem dźwiękowym.
- Aplikace Shelly Smart Control przejdź do Ustawienia > Przywracanie ustawień fabrycznych.

Wymiana baterii

⚠**POZOR!***Wyczerpane baterie należy natychmiast wyjąć i poddać recyklingowi lub zutylizować zgodnie z lokalnymi przepisami!*

⚠**POZOR!***Baterii nie wolno wyrzucać do śmieci ani spalać! Baterie mogą emitować niebezpieczne związki lub spowodować pożar, jeśli nie zostaną prawidłowo zutylizowane.*

⚠**POZOR!***Jeśli urządzenie nie będzie używane przez dłuższy czas, należy wyjąć z niego baterię. Użyj jej ponownie, jeśli nadal jest naładowana, lub zutylizuj ją zgodnie z lokalnymi przepisami, jeśli jest wyczerpana.*

⚠**POZOR!***Urządzenia należy używać wyłącznie z bateriami zgodnymi z obowiązującymi przepisami. Używanie nieodpowiednich baterie może spowodować uszkodzenie urządzenia i pożar.*

⚠**POZOR!***Należy upewnić się, że baterie są prawidłowo zainstalowane zgodnie z biegunowością + i -.*

⚠**POZOR!***Należy używać wyłącznie baterie 1,5 V AAA!*

⚠**POZOR!***Baterie mogą wydzielać niebezpieczne związki lub spowodować pożar, jeśli nie zostaną prawidłowo zutylizowane. Zużyte baterie należy wyjąć i natychmiast poddać recyklingowi lub zutylizować zgodnie z lokalnymi przepisami i trzymać z dala od dzieci. Baterii NIE należy wyrzucać do śmieci domowych ani spalać.*

1. Wykręć śruby mocujące tylną pokrywę. (obr. 6)
2. Zdejmij tylną pokrywę i wyjmij wyczerpane baterie. (obr. 7).
3. Włóż nowe baterie. Upewnij się, że bieguny dodatni i ujemny baterie są prawidłowo wyrównane.
4. Umieść tylną pokrywę na miejscu.
5. Dokręć śruby. (Obr. 8)

Specifikace

Fyzyczny

- Rozmiar (Wys. x Szer. x Gł.) 129x47x39 mm / 5,08x1,85x1,54 palce
- Waga:
  - 63 g / 2,20 oz (bez baterie)
  - 85 g / 3,00 oz (z baterie)
- Obuvní barva:
  - Bílý
  - Černý

Środowisko

- Teplota robocza otoczenia: -20°C až 40°C /
  - 10 °C až 38 °C
- Wilgotność: 30% až 70% RH

Elektrický

- Zajištění: Baterie
- Typ baterie: 2x 1,5 V AAAA
- Szacowana żywotność baterie: ok. 2 lata (w zależności od użytych baterií, wykorzystania urządzenia i siły połączenia sieciowego)

Čujníky, mierniky

- Akcelerometr: Tak

Rádio

Bluetooth

- Protokol: 5 (LE)
- Zakres częstotliwości radiowych: 2402 – 2480 MHz
- Maksymalna moc częstotliwości radiowej: < 8 dBm

Zigbee

- Protokol: 802.15.4
- Zakres częstotliwości radiowych: 2405 – 2480 MHz
- Maksymalna moc częstotliwości radiowej: < 8 dBm

Rozvíjení problémů

W przypadku napotkania problemów z instalacją lub działaniem urządzenia, należy sprawdzić jeho stronę bazy wiedzy:**https://shelly.link/blu_remote_control**

Prohlášení o shodě

Niniejszym Shelly Europe Ltd. oświadcza, że typ urządzenia radiowego Shelly BLU Remote Control ZB je zgodny z dyrektywą 2014/53/UE, 2014/30/UE, 2011/65/UE. Pełny tekst deklaracji zgodności UE je dostępny pod następującym adresou internetu:

https://shelly.link/blu_remote_control_DoC

Využití a recyklace

Nie wyrzucać produktu do odpadów domowych. Produkt należy poddać recyklingowi, aby zapobiec szkodom dla środowiska i zdrowia oraz promować ochronę zasobów. Produkt należy zutylizować w odpowiednim punkcie zbiórki odpadów na własną odpowiedzialność.

Sprzedawcy, od których zakupiono Urządzenie, są zobowiązani do bezpłatnego przyjmowania zużytego sprzętu elektrycznego i elektronicznego (WEEE) w celu jeho prawidłowej utylizacji.

Niektóre produkty elektroniczne mogą przechowywać dane osobowe. Użytkownik jest odpowiedzialny za usunięcie tych danych przed utylizacją Urządzenia. W celu usunięcia danych należy zresetować urządzenie do ustawień fabrycznych.

Producent: Shelly Europe Ltd.

Adresa:51 Černi Vrah Blvd., bldg. 3, fl. 2-3, Sofie 1407, Bulharsko

Tel.:+359 2 988 7435 **E-mail:** **podpora@shelly.cloud**

Oficiální internetová stránka:https://www.shelly.com

Zmiany danych kontaktowych są publikowane przez Producenta na oficjalnej stronie internetowej.

Wszelkie prawa do znaku towarowego Shelly® i inne prawa intelektualne związane z toho urządzeniem należą do Shelly Europe Ltd., Inc.

nizozemština

Gebruikers- en veiligheidsgids

Shelly BLU Remote Control ZB

Podpora baterie je vybavena chytrým domácím zařízením přes Bluetooth od Zigbee.

V dokumentu aangeduid je také „het Apparaat".

⚠*Dit bord geeft veiligheidsinformatie aan.*

ⓘ*Dit teken geeft een belangrijke opmerking aan.*

Bezpečnostní informace

**Lees voor veilig en juist gebruik deze handleiding en alle andere documenten die bij dit product worden geleverd. Bewaar ze voor toekomstig gebruik. Het not volgen van de installatie